INDIVIDUAZIONE PROSPETTI E SEZIONI

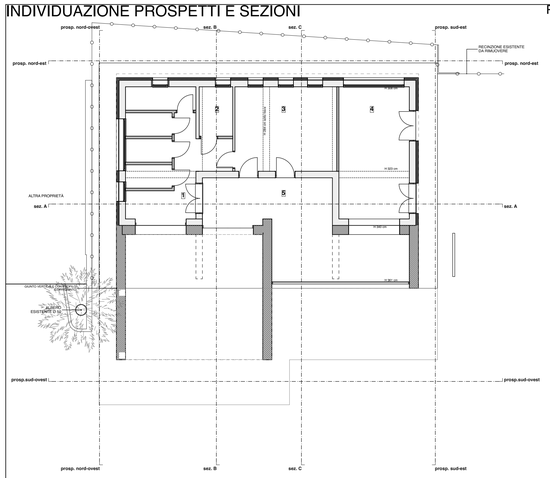

RASTRELLIERA 4 POSTI

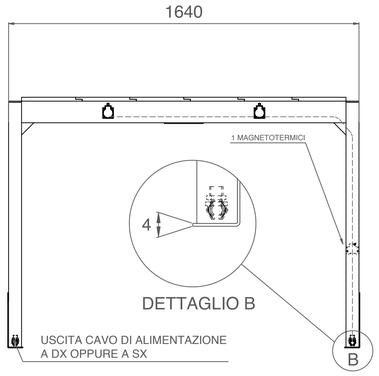

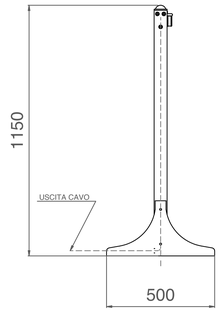

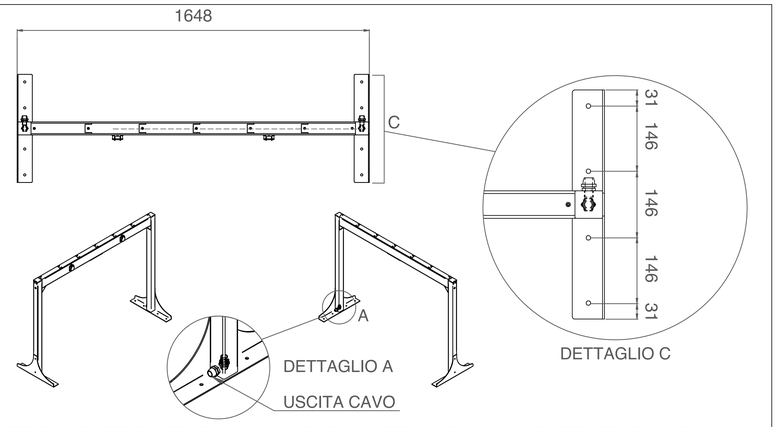

DETTAGLIO D.6 - DETTAGLIO RASTRELLIERA E RICARICA E-BIKE - OPERA ESCLUSA DAL PRESENTE APPALTO scala 1:10

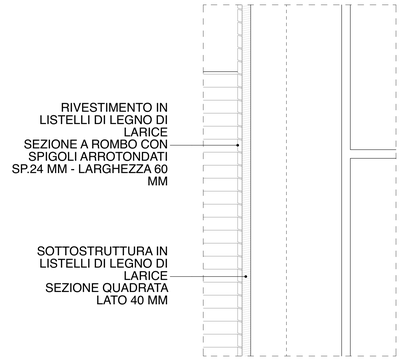

DETTAGLIO D-8 scala 1:10

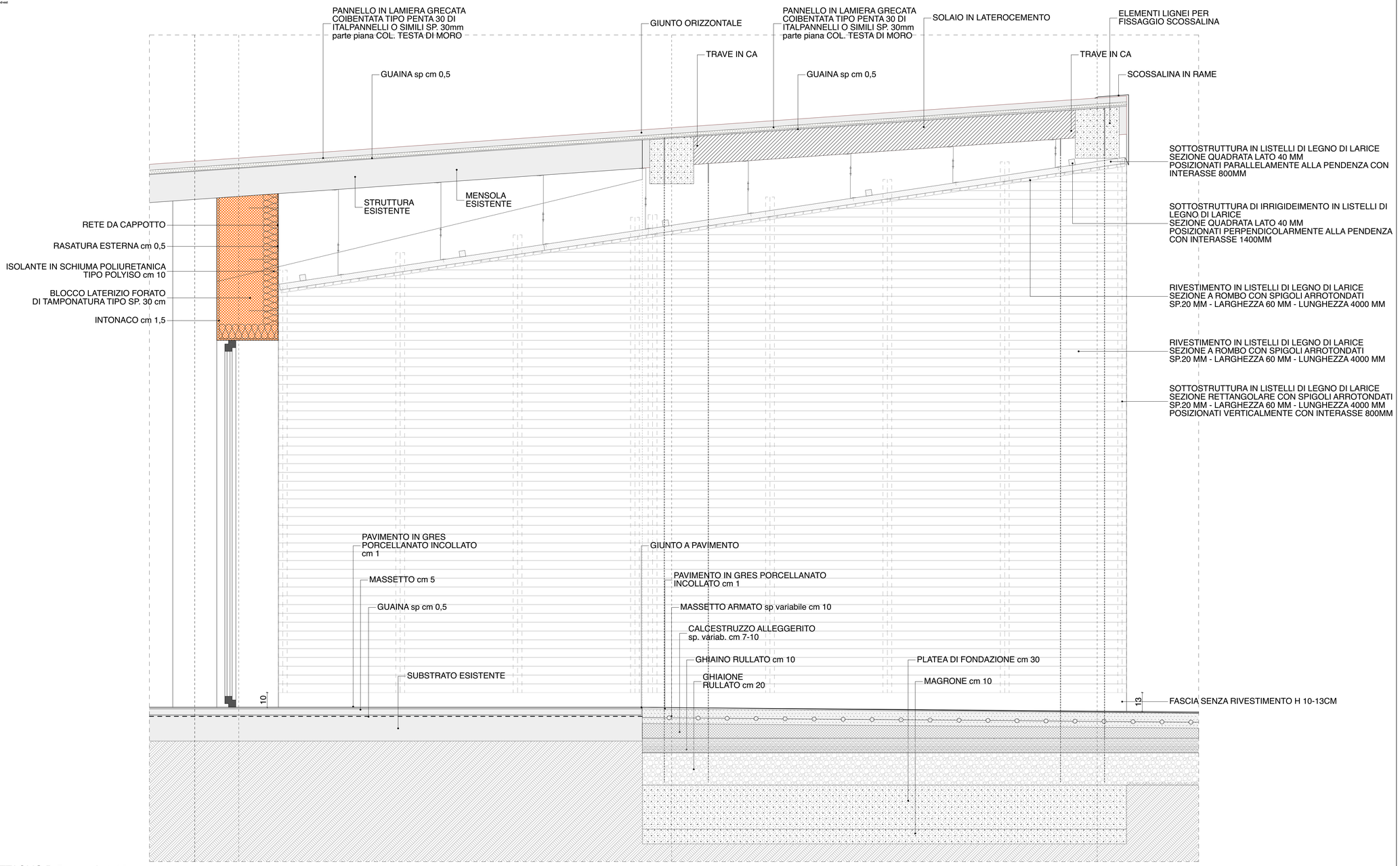

DETTAGLIO D-7 scala 1:10

Nota bene: per le opere strutturali sono prevalenti gli elaborati serie "D" e per le opere impiantistiche sono prevalenti gli elaborati serie "I"

Comune di Pergola

Provincia di Pesaro e Urbino

Progetto

DESTINAZIONE NATURA
itinerari e borghi tra Metauro e Cesano

DESTINAZIONE NATURA
Itinerari e Borghi tra metauro e cesano
PROGETTO CON FOLIGNANO, PERGOLA, SANT'ANGELO IN VADO
Piano Integrato Locale

Identificazione percorsi ciclabili e riqualificazione aree e strutture a servizio del turismo

CUP G62J19000430006

Committenti
COMUNE DI PERGOLA
Corso Giacomo Matteotti 53 - Pergola (PU)
Arch. SAMUELE TARSI - RUP Dirigente Settore III - Lavori pubblici - Tecnologico - Urbanistica

Progettisti
Arch. CHIARA POLVERARI
Corso Giacomo Matteotti n.78- 61039 - San Costanzo (PU)
c.f. PLV CHR 76L69 D488X - P.iva 02177930415

consulenza impianti
PER.IND. ANDREA CARDINALI Via Guerrazzi n.6A - 61122 - Pesaro (PU)

consulenza opere strutturali
ING. MASSIMO DAMIANI Viale Risorgimento n.16 - 61041 - Acqualagna (PU)

Timbro e firma

PROGETTO ESECUTIVO - ARCHITETTONICO

AREA SOSTA CAMPER E AREA PIC-NIC DENOMINATA PARCO MERCATALE

Elaborato
PROSPETTI SEZIONI E PARTICOLARI COSTRUTTIVI

Revisione	Classifica	Redatto	Codice elaborato
REV. 01	121-2021	Arch. Chiara Polverari	**A.13**
	Fase ES	Controllato Arch. Chiara Polverari	
Emissione Novembre 2022	Progetto AR	Approvato Arch. Chiara Polverari	Scala

Percorso file /Volumes/LAVORI/121-2020 Comune di Pergola DAL-PIL/Bando DAL - Destinazione natura - Esecutivi/di lavoro/2020-10 Destinazione Natura Pergola esecutivo copia.pln