PARTICOLARE RECINZIONE

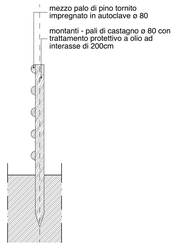

PART. DELLA RECINZIONE - scala 1:20

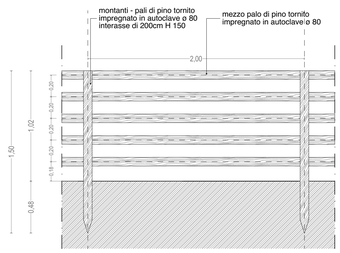

PART. DELLA RECINZIONE - scala 1:20

Nota bene: per le opere strutturali sono prevalenti gli elaborati serie "D" e per le opere impiantistiche sono prevalenti gli elaborati serie "I"

ELEMENTO ARREDO
TIPO A

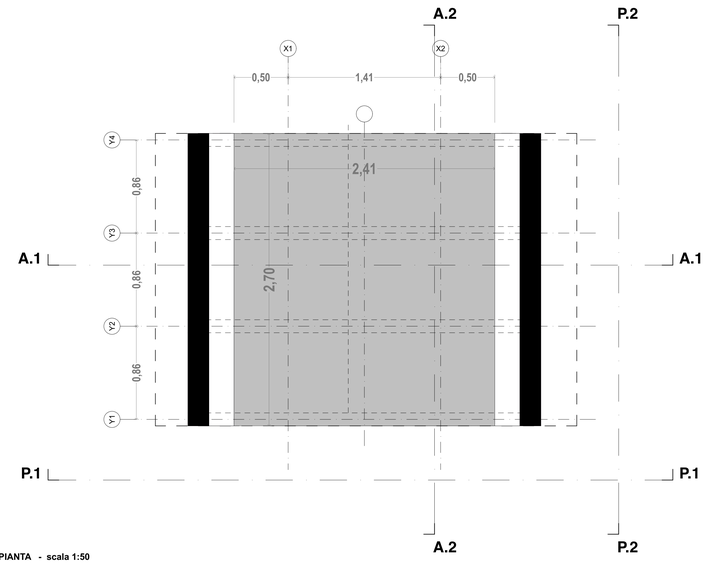

PIANTA - scala 1:50

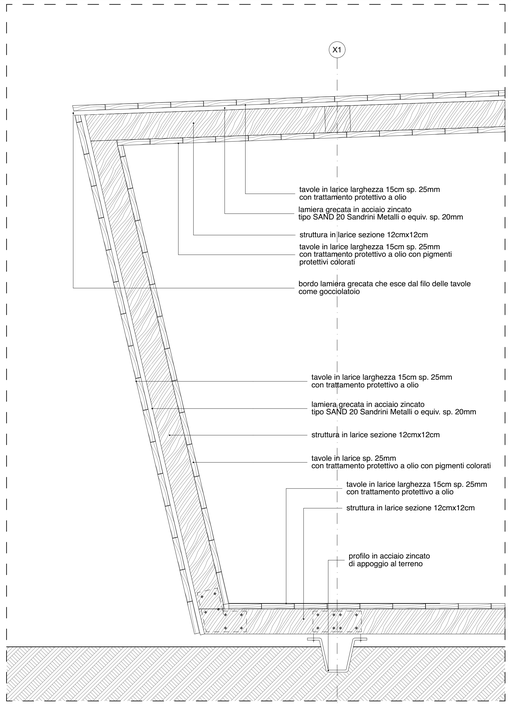

PART.1 - scala 1:10

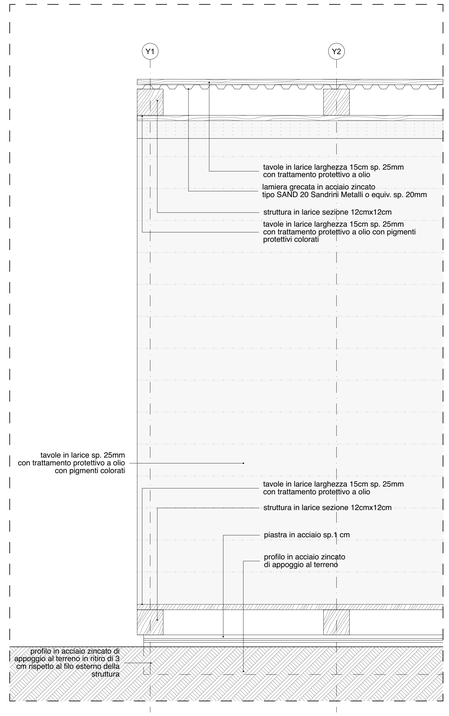

PART.2 - scala 1:10

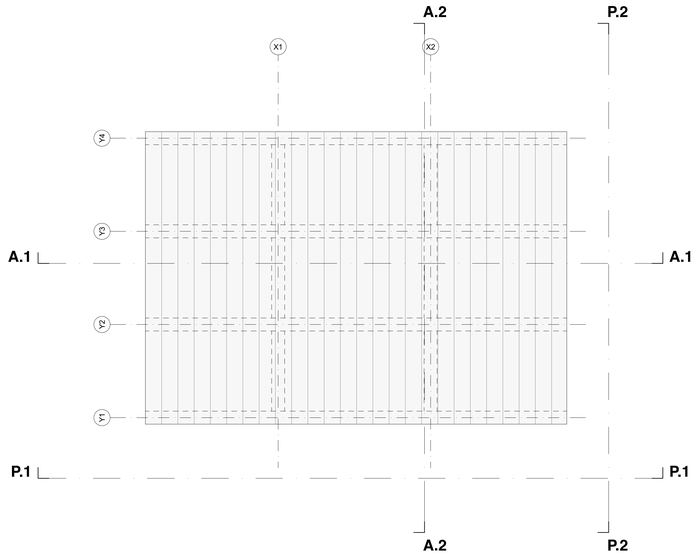

PIANTA COPERTURA - scala 1:50

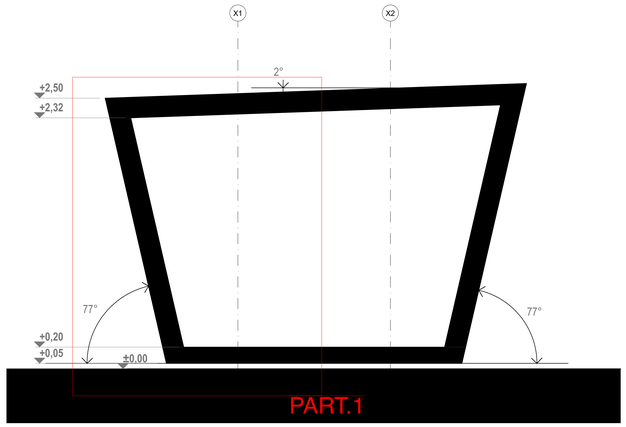

SEZIONE A.1 - scala 1:50

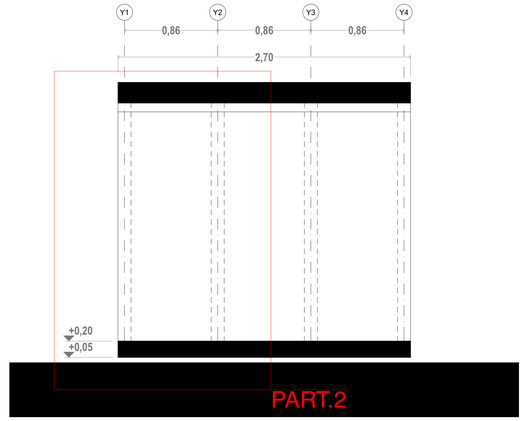

SEZIONE A.2 - scala 1:50

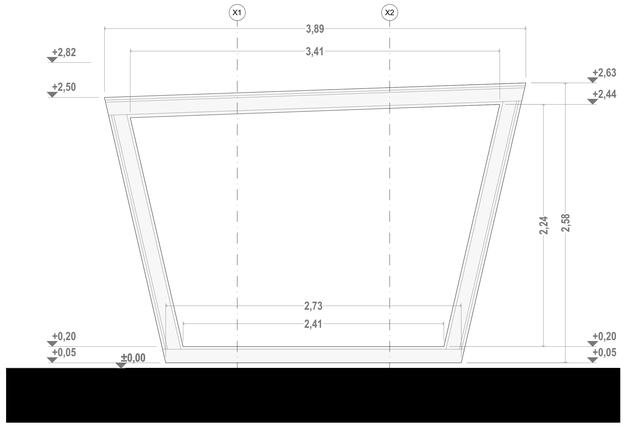

PROSPETTO P.1 - scala 1:50

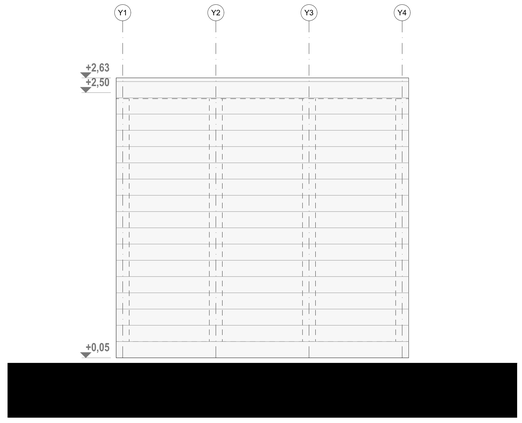

PROSPETTO P.2 - scala 1:50

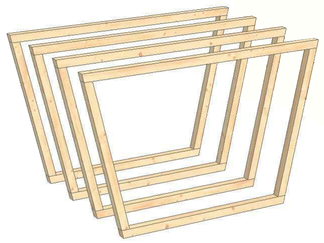

SCHEDA LAMIERA GRECATA

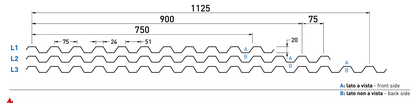

Reazione al fuoco Fire reaction	Comportamento al fuoco dall'esterno External fire performance
CLASS A1	Broof (t1,t2,t3)

Senza necessità di sottoporre a prova secondo la norma UNI EN 14782:2006. No lab test is required as per UNI EN 14782:2006.

DATI STATICI STATIC DATA / **PESO** WEIGHT

Sp. Th. (mm)	Jy cm4/ml	Wx inf cm4/ml	Wx sup cm4/ml	Steel kg/m²	Aluminium kg/m²
0,50	3,69	3,69	3,69	4,84	1,67
0,60	4,50	4,30	4,30	5,81	2,00
0,70	4,86	4,86	4,86	6,78	2,33
0,80	5,36	5,36	5,36	7,75	2,67
1,00	6,30	6,30	6,30	9,69	3,33
1,20	7,06	7,06	7,06	11,62	4,00

CURVATURA CURVATURE
- **Raggio fisso** Fixed radius
- **Variabile** Variable
- **Shed** Shed

APPLICAZIONI APPLICATIONS
- **SANDnodrip** Class A2 - s1, d0 — Broof (t1,t2,t3)
- **SANDcontrol** Class C - s1, d0 — Broof (t1,t2,t3)

FORATURE PERFORATION
- **F3 P5 60°**
- **F5 P8 60°**

PROFILO PROFILE		NR. GRECHE N. CORRUGATIONS	INTERASSE (mm) WHEELBASE (mm)	LARGH. UTILE (mm) USEFUL WIDTH (mm)	LARGH. LASTRA (mm) SLAB WIDTH (mm)	SORMONTO OVERLAP	TIPO SORMONTO KIND OF OVERLAP
L1	SAND 20	11	75	750	810	8.00%	
			75	900		12.56%	
L2	SAND 20	14	75	937 *	1013	8.11%	*
			75	975 **		3.90%	**
L3	SAND 20	16	75	1125	1212	7.73%	

* Particolare sormonto ottenuto in fase d'opera attraverso l'installazione di una lamiera grecata normale ad una copertura. Consigliato solo per materiali con la stessa finitura su entrambi i lati.
** Sormonto che non svolge funzione di tenuta all'acqua.

Comune di Pergola
Provincia di Pesaro e Urbino

Progetto
DESTINAZIONE NATURA
itinerari e borghi tra Metauro e Cesano

DESTINAZIONE NATURA
Itinerari e Borghi tra metauro e cesano
PERGOLA con FOSSOMBRONE, FRONTONE, SERRA SANT'ABBACCHIO
Piano Integrato Locale

Identificazione percorsi ciclabili
e riqualificazione aree e strutture a servizio del turismo
CUP G62J19000430006

Committenti
COMUNE DI PERGOLA
Corso Giacomo Matteotti 53 - Pergola (PU)
Arch. SAMUELE TARSI - RUP Dirigente Settore III - Lavori pubblici - Tecnologico - Urbanistica

Progettisti
Arch. CHIARA POLVERARI
Corso Giacomo Matteotti n.78- 61039 - San Costanzo (PU)
c.f. PLV CHR 76L69 D488X - P.iva 02177930415

consulenza impianti
PER.IND. ANDREA CARDINALI Via Guerrazzi n.6A - 61122 - Pesaro (PU)

consulenza opere strutturali
ING. MASSIMO DAMIANI Viale Risorgimento n.16 - 61041 - Acqualagna (PU)

Timbro e firma

PROGETTO ESECUTIVO - ARCHITETTONICO

AREA SOSTA CAMPER E AREA PIC-NIC DENOMINATA PARCO MERCATALE

Elaborato
ELEMENTO DI ARREDO DEL PARCO - TIPO A
PARTICOLARE DELLA RECINZIONE

Revisione	Classifica	Redatto	Codice elaborato
REV. 01	121-2021	Arch. Chiara Polverari	**A.15**
	Fase: ES	Controllato: Arch. Chiara Polverari	
Emissione: Novembre 2022	Progetto: AR	Approvato: Arch. Chiara Polverari	Scala: 1:50-10

Percorso file: Volumes/LAVORI/121-2020 Comune di Pergola GAL Pu Bando GAL - Destinazione natura - Esecutivi/di esecuzio/2020-10 Destinazione Natura Pergola-esecutivo-copia.pln