PRESCRIZIONI SUI MATERIALI SECONDO IL D.M. 17/01/2018

CALCESTRUZZO

ELEMENTO	CLASSE	CL. ESP	COPRIF	Dmax	LAVOR
magro di fondazione	C12/15	XC2	-	-	-
Platea di Fondazione	C25/30	XC2	3.0 cm	30 mm	S4
pilastri	C25/30	XC1	2.5 cm	25 mm	S4
travi in elevazione e Solette	C25/30	XC1	2.5 cm	25 mm	S4

ACCIAIO PER C.A.

TIPO	fyk (N/mmq)	ftk (N/mmq)	(fy/ft)k	(fy/ft nom)k	(Agt)k (%)
B450C	≥ 450	≥ 540	≥ 1,35 <1,35	≤1,35	≥ 7,5

PROVE SUI MATERIALI

in ottemperanza al D.M. 17/01/2018 vanno eseguiti i seguenti controlli:

- effettuare prelievi su un quantitativo di miscela omogenea non maggiore di 300 mc
- effettuare 3 prelievi, ciascuno su un massimo di 100 mc di miscela omogenea
- effettuare comunque un prelievo per ogni giorno di getto (ad eccezione delle costruzioni con meno di 100 mc di miscela omogenea)
- 3 spezzoni di acciaio (3Ø8, 3Ø14) per ogni partita di provenienza

PIANTA FONDAZIONE

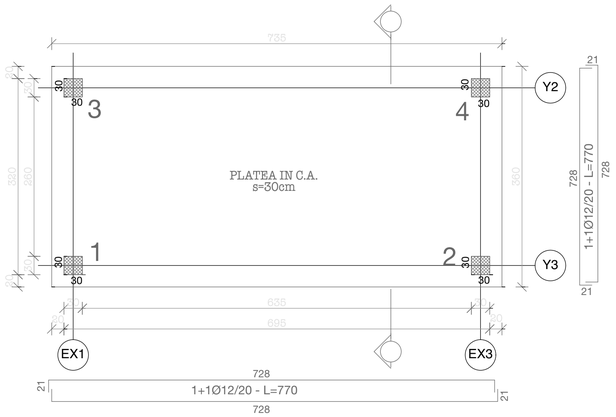

SEZIONE 1-1

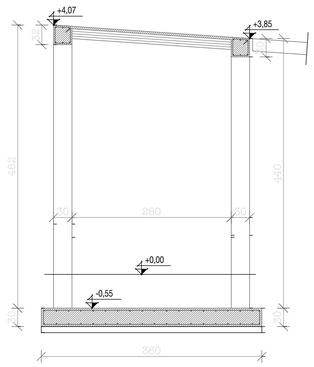

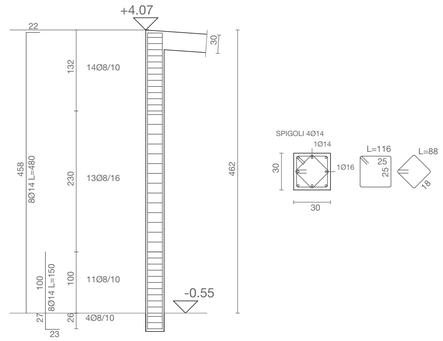

PILASTRATE 1 e 2

PIANTA COPERTURA

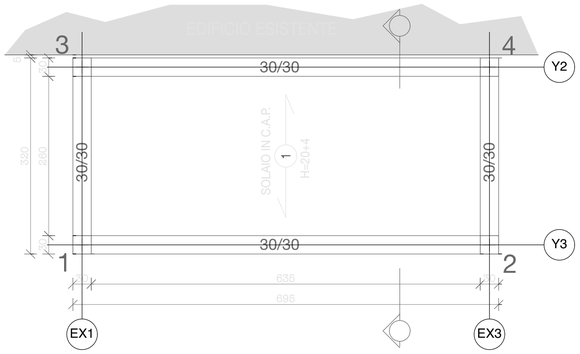

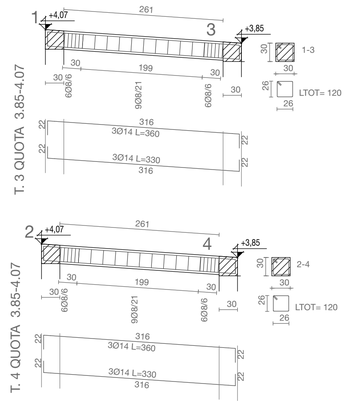

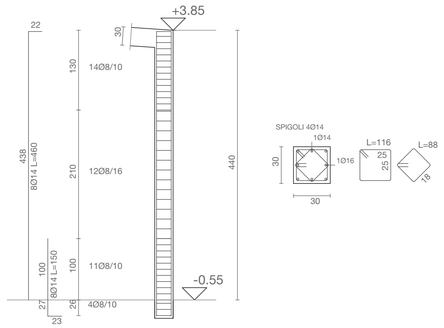

PILASTRATE 3 e 4

Nota bene: per le opere strutturali sono prevalenti gli elaborati serie "D" e per le opere impiantistiche sono prevalenti gli elaborati serie "I"

Comune di Pergola

Provincia di Pesaro e Urbino

Progetto

DESTINAZIONE NATURA
itinerari e borghi tra Metauro e Cesano

DESTINAZIONE NATURA
Itinerari e borghi tra metauro e cesano
PERGOLA con FOSSOMBRONE, FRONTONE, SERRA SANT'ABBONDIO
Piano Integrato Locale

Identificazione percorsi ciclabili e riqualificazione aree e strutture a servizio del turismo

CUP G62J19000430006

Committenti

COMUNE DI PERGOLA
Corso Giacomo Matteotti 53 - Pergola (PU)
Arch. SAMUELE TARSI - RUP Dirigente Settore III - Lavori pubblici - Tecnologico - Urbanistica

Progettisti

Arch. CHIARA POLVERARI
Corso Giacomo Matteotti n.78- 61039 - San Costanzo (PU)
c.f. PLV CHR 76L69 D488X - P.iva 02177930415

consulenza impianti
PER.IND. ANDREA CARDINALI Via Guerrazzi n.6A - 61122 - Pesaro (PU)

consulenza opere strutturali
ING. MASSIMO DAMIANI Viale Risorgimento n.16 - 61041 - Acqualagna (PU)

Timbro e firma

PROGETTO ESECUTIVO - STRUTTURALE

AREA SOSTA CAMPER E AREA PIC-NIC DENOMINATA PARCO MERCATALE

Elaborato

PIANTA FONDAZIONI
PIANTA STRUTTURE ELEVAZIONE
PARTICOLARI COSTRUTTIVI E ARMATURE

Revisione	Classifica	Redatto	Codice elaborato
REV. 01	121-2021	Arch. Chiara Polverari	D.1
	Fase ES	Controllato Arch. Chiara Polverari	
Emissione Novembre 2022	Progetto AR	Approvato Arch. Chiara Polverari	Scala

Percorso file /Volumes/LAVORI/121-2020 Comune di Pergola GAL_PIL/Bando GAL - Destinazione natura - Esecutivo/di lavoro/2022-10 Destinazione Natura Pergola esecutivo copia.pln

SOLAIO 1 IN C.A.P.
DOPPIO TRAVETTO
H=16+4

(G1) P.PROPRIO= 260 daN/mq
(G2) P.PERMAN= 50 daN/mq
(Q1) CAR.ACC. = 50 daN/mq
(Q2) CAR. NEVE= 150 daN/mq

y_{0J}	y_{1J}	y_{2J}	
0,0	0.0	0.0	Q1
0,5	0.2	0.0	Q2
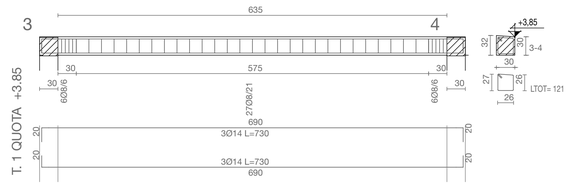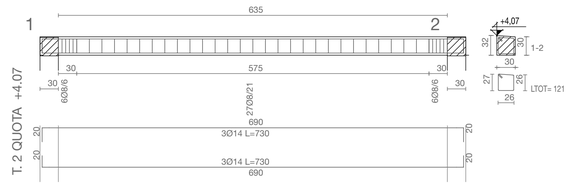
Soletta armata con rete elettrosadata maglia Ø5/20x20